SQUARO EDGE 12 VASCA DA BAGNO FREESTANDING

SCHEDA INFORMATIVA DEL PRODOTTO

Titolo dell'articolo	Villeroy & Boch Squaro Edge 12 Vasca da bagno, 1800 x 800 mm, Stone White
Numero dell'articolo	UBQ180SQE7PDV-RW
Montaggio / Tipo di montaggio	Free-standing
In dotazione	1 x vasca da bagno free-standing , 1 x colonna di scarico e troppopieno più lunga (cromato + bianco)
Lunghezza in mm	1800
Larghezza in mm	800
Altezza in mm	620
Profondità interna	450
Collezione	Squaro Edge 12
Materiale	Quaryl®
Codice colore	Stone White
Altro materiale	• Scarico e troppopieno: Plastica • Plastica Copri-piletta: Plastica • Plastica
Altre finiture	Scarico e troppopieno: lucido, lucido, Copri-piletta: lucido|lucido
Con troppopieno	sì
Numero di persone	2
Premi al design	Interior Innovation Award 2014
Forma	Freestanding
Codice colore	Stone White
Altri codici colore	Scarico e troppopieno: Cromato, Bianco Alpin, Copri-piletta: Cromato|Bianco Alpin
Con effetto antiscivolo	no
Scarico / Scarico	scarico centrale
Forma interna	rettangolare
SilentFlow	no

DISEGNI TECNICI

UBQ180SQE7PDV-RW

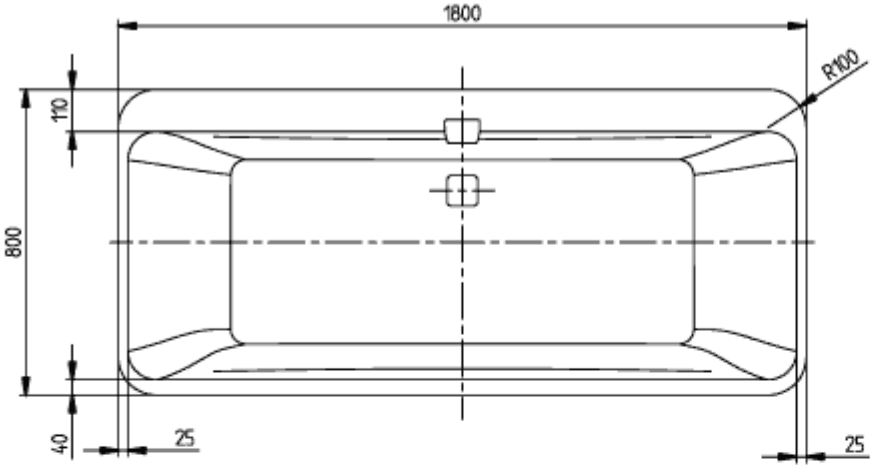

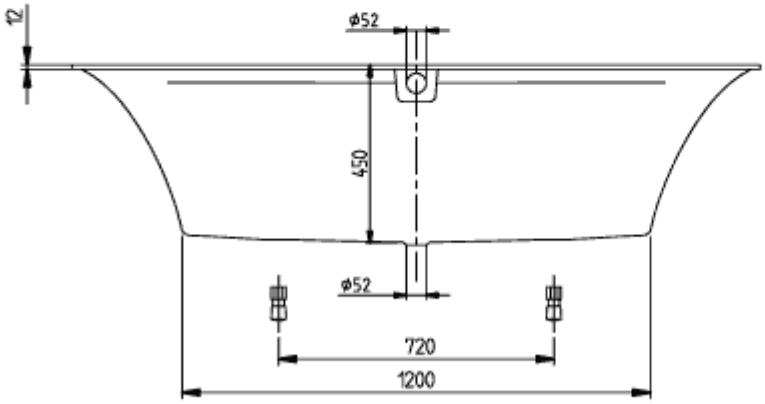

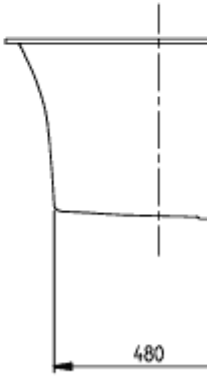

SQUARO EDGE 12 1800x800 UBQ180SQE7	Vill
V02/ 20-04-2020	

UBQ180SQE7PDV-RW

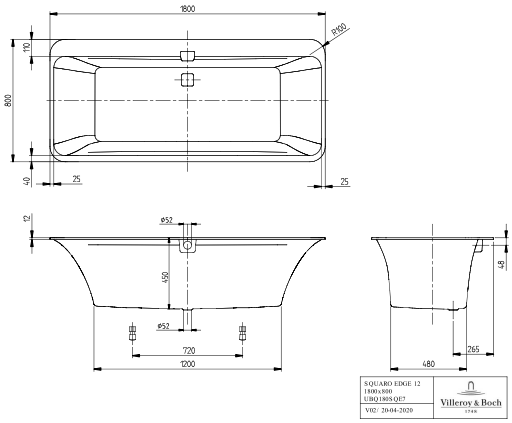

UBQ180SQE7PDV-RW

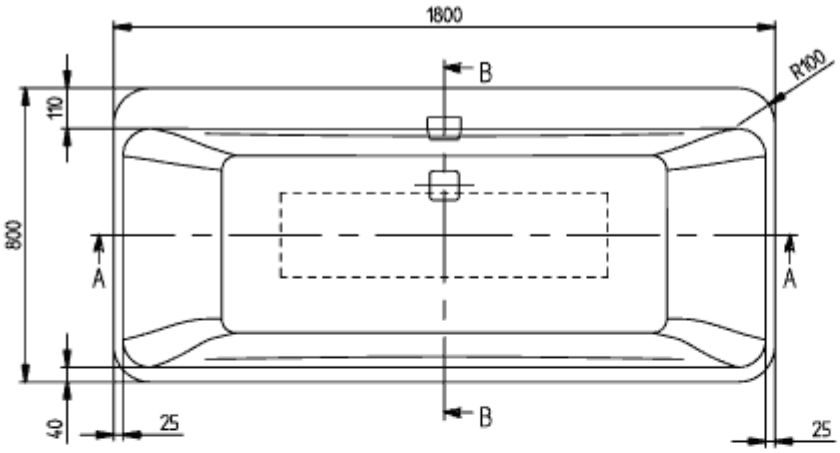

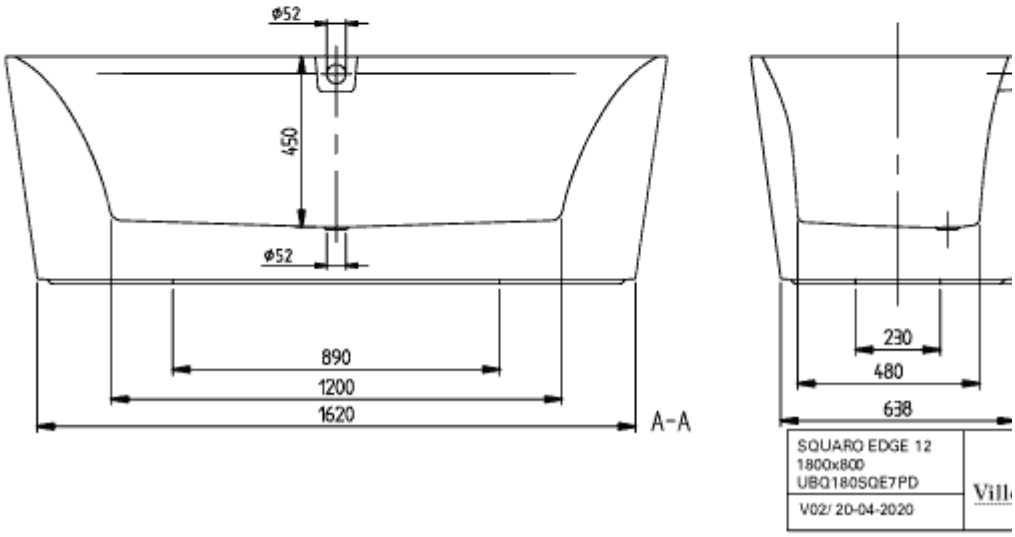
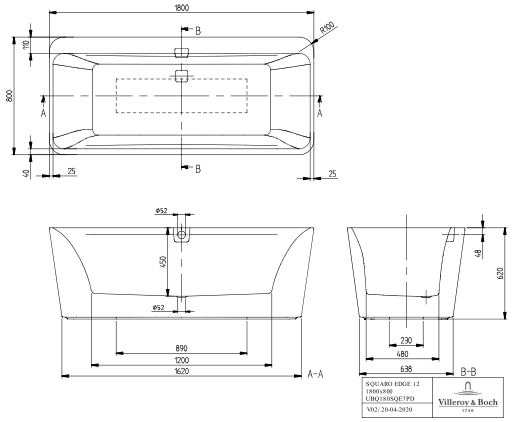
UBQ180SQE7PDV-RW