FUTURION FLAT PIATTO DOCCIA RETTANGOLARE

SCHEDA INFORMATIVA DEL PRODOTTO

Titolo dell'articolo	Villeroy & Boch Futurion Flat Piatto doccia, 1000 x 800 x 25 mm, Bianco Alpin
Numero dell'articolo	UDQ1800FFL2V-01
Montaggio / Tipo di montaggio	Montaggio superficiale, Installazione angolare|installazione a incasso|Installazione su una base
In dotazione	1 x piatto doccia rettangolare
Lunghezza in mm	1000
Larghezza in mm	800
Altezza in mm	25
Profondità interna	25
Collezione	Futurion Flat
Materiale	Quaryl®
Codice colore	Bianco Alpin
Forma	Rettangolare
Codice colore	Bianco Alpin
Finitura antibatterica (con AntiBac)	no
Facile pulizia delle superfici (CeramicPlus)	no
Con effetto antiscivolo	no

DISEGNI TECNICI

UDQ1800FFL2V-01

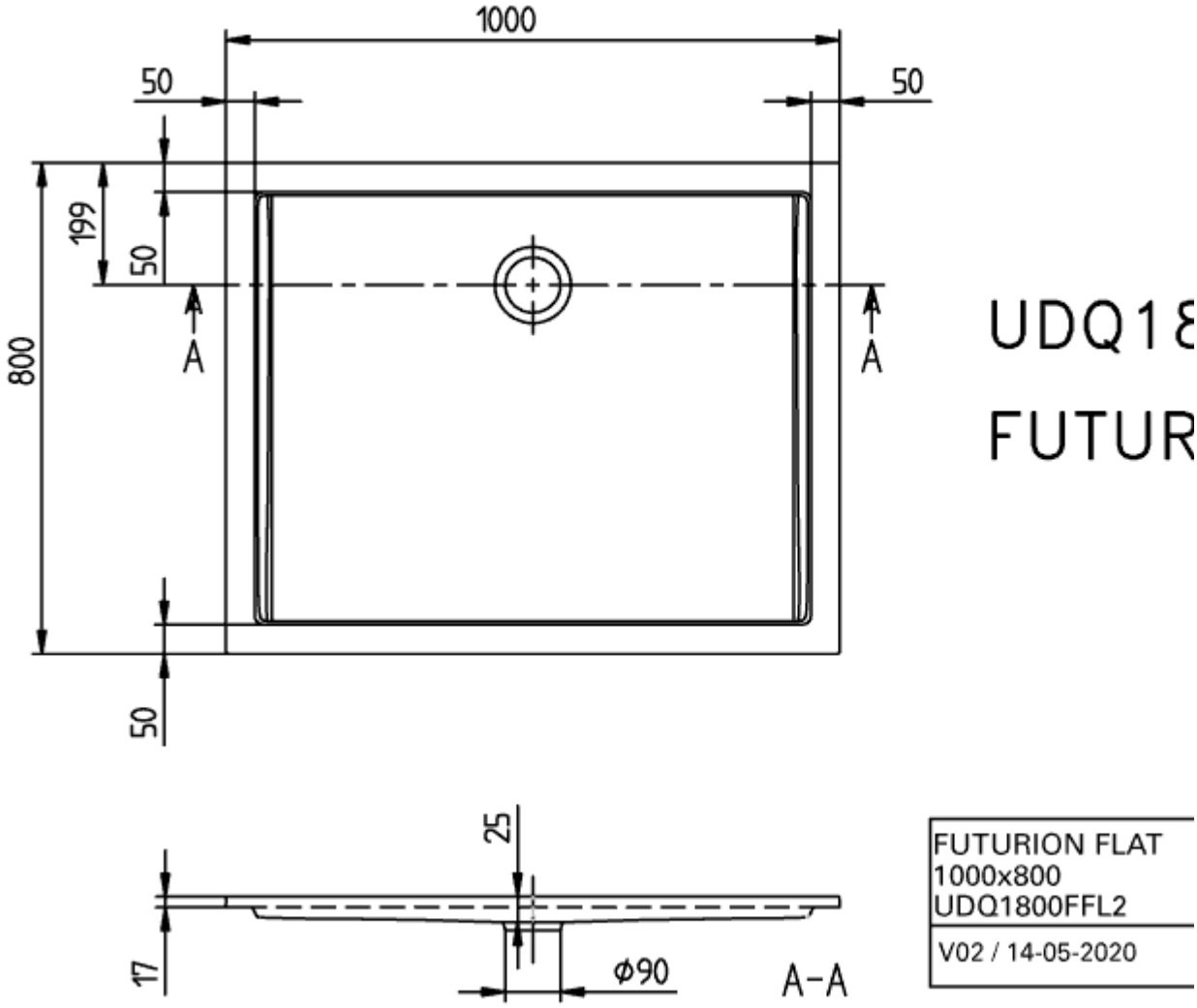
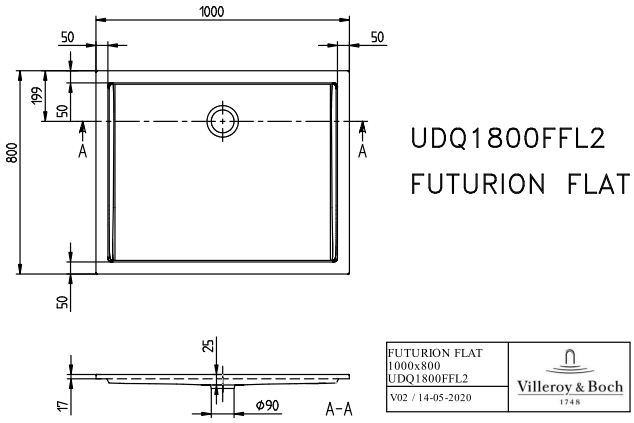
UDQ1800FFL2V-01