SILUET 50 S LAVELLO RETTANGOLARE

SCHEDA INFORMATIVA DEL PRODOTTO

Titolo dell'articolo	Villeroy & Boch Siluet 50 S Lavello, incluso Batteria di scarico filtro a cestello, di TitanCeram, 510 x 510 mm, Bianco Alpin CeramicPlus
Numero dell'articolo	334501R1
Montaggio / Tipo di montaggio	installazione a montaggio superficiale
Istruzioni di montaggio	larghezza minima dell’unità: 50 cm
In dotazione	1 x lavello , 1 x scarico a comando manuale
Lunghezza in mm	510
Larghezza in mm	510
Altezza in mm	220
Profondità interna	200
Collezione	Siluet 50 S
Materiale	TitanCeram
Codice colore	Bianco Alpin CeramicPlus
Altro materiale	Cestello: Acciaio inossidabile Valvola: Acciaio inossidabile
Premi al design	KitchenInnovation of the Year® 2018
Funzione del raccordo di scarico	scarico a comando manuale
Codice colore	Bianco Alpin
Altri codici colore	Cestello: Cromato, Valvola: Cromato

DISEGNI TECNICI

334501R1

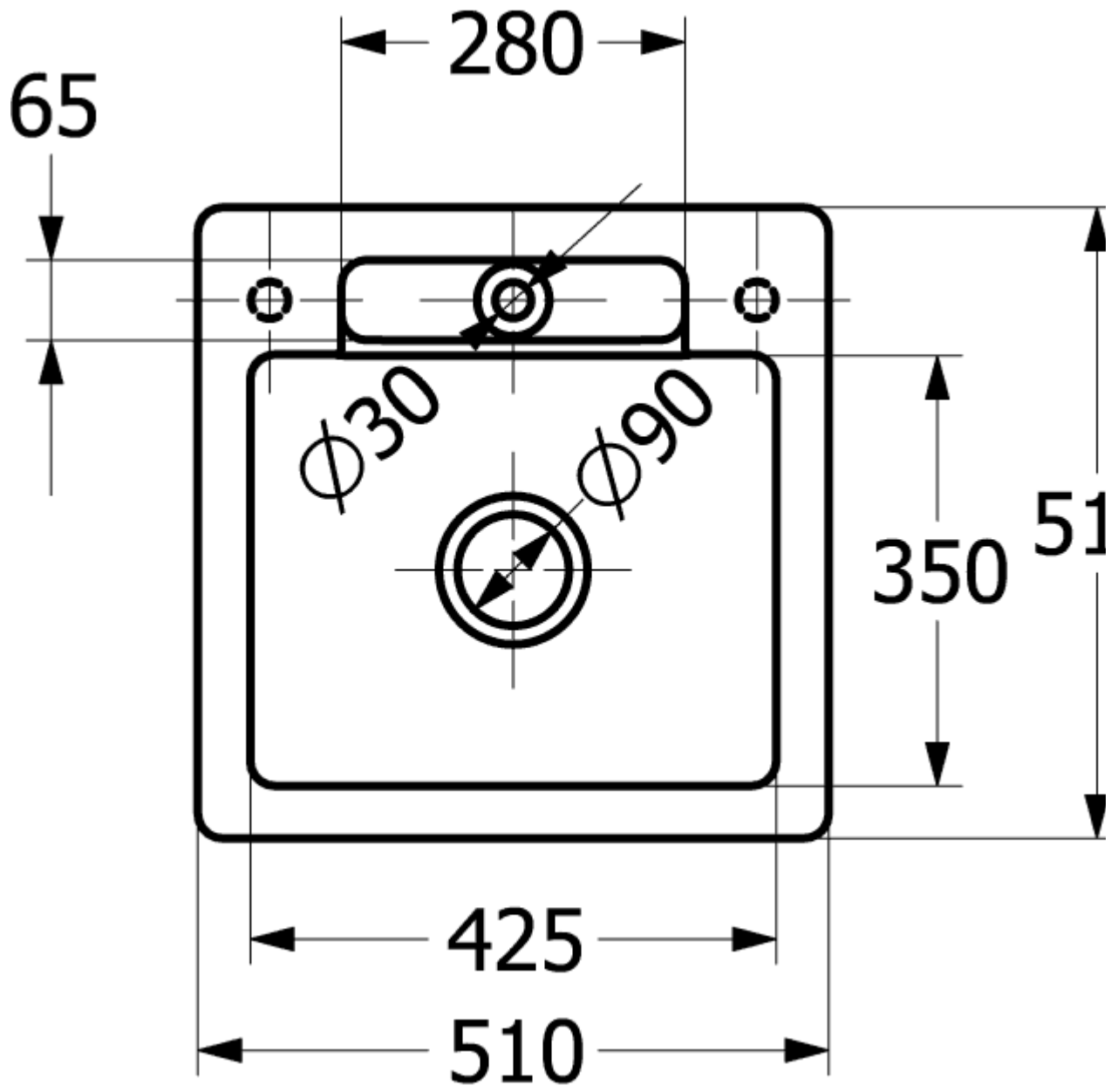
280
65
Ø30
Ø90
350
51
425
510

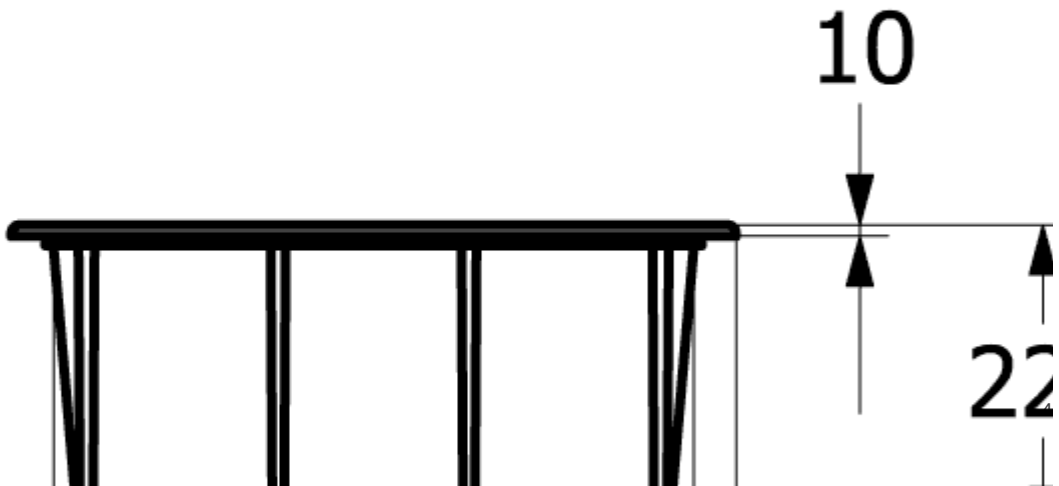
10
22
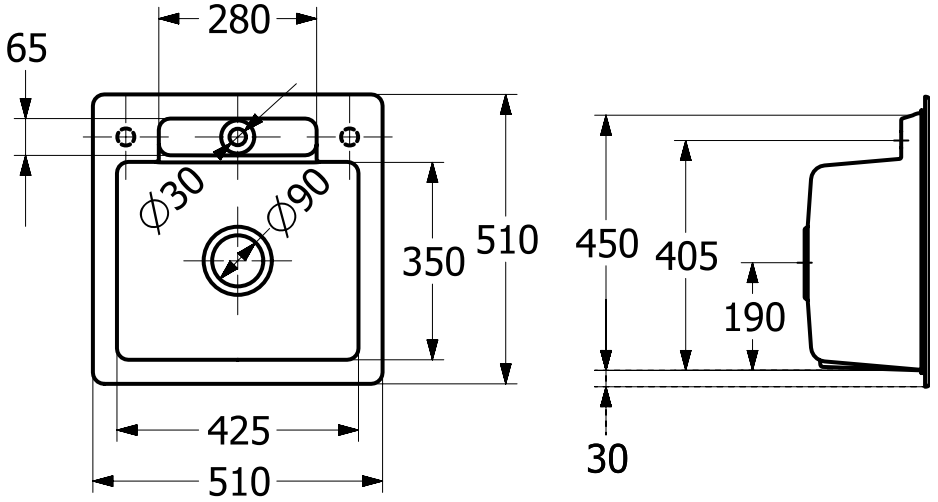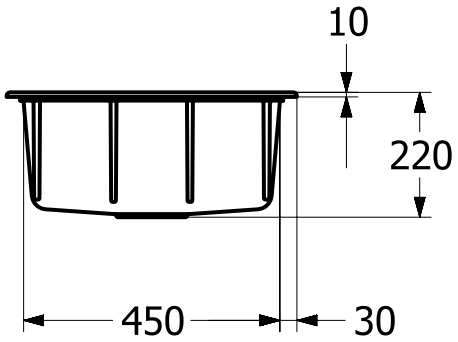
334501R1